# Air Tank

## Operating Instructions & Parts Manual

| Model Number | Capacity per Pair |
|---|---|
| W-1005 | 5 gallon |
| W-1010A | 10 gallon |

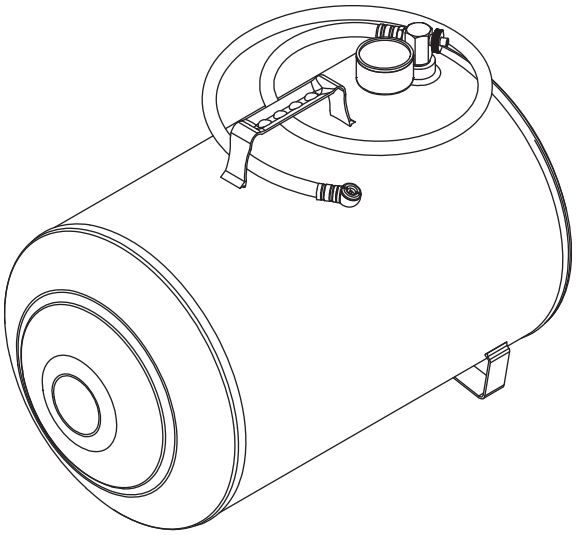

*This is the safety alert symbol. It is used to alert you to potential personal injury hazards. Obey all safety messages that follow this symbol to avoid possible injury or property damage.*

SFA Companies, Inc.
10939 N. Pomona Ave.
Kansas City, MO 64153
Phone (816)891-6390, Fax (816)891-6599

**Read this manual and follow all the Safety Rules and Operating Instructions before using this product.**

Printed in China
W-1005-M0_072012

## SAFETY AND GENERAL INFORMATION

**Save these instructions.** For your safety, read, understand, and follow the information provided with and on this air tank. The owner and operator of this equipment shall have an understanding of this air tank and safe operating procedures before attempting to use. The owner and operator shall be aware that use of this product may require special skills and knowledge. Instructions and safety information shall be conveyed in the operator's native language before use of this air tank is authorized. If any doubt exists as to the safe and proper use of this air tank, remove from service immediately.

**Inspect before each use.** Do not use if broken, bent, cracked, or damaged parts (including labels) are noted. Any air tank that appears damaged in any way, operates abnormally or is missing parts, shall be removed from service immediately. It is recommended that an annual inspection be done by qualified personnel. Labels and Owner's Manuals are available from manufacturer (see Replacement Parts section).

## PRODUCT DESCRIPTION

Pro-Lift Products Air Tanks are designed to contain air pressures of up to 125 psi. Always reference the Product Label and Owner's Manual to establish rated capacity. **Intended use:** Your Pro-Lift Products Air Tank is intended only for use as a portable supply of compressed air for use in inflating tires, sport balls or other inflatables. Check with your inflatable product's owner's manual for proper inflation pressures.

## BEFORE USE

1. Before using this product, read the owner's manual completely and familiarize yourself thoroughly with the product, its components and recognize the hazards associated with its use.
2. Verify that the product and the application are compatible, if in doubt call Customer Support @ (888) 332-6419.
3. Replace worn or damaged parts and assemblies with Authorized Replacement Parts only. (See **Replacement Parts** Section).

### ⚠ WARNING

- *Read, understand and follow all printed materials provided with and on this device. Failure to heed these markings may result in personal injury and/or property damage.*
- *All pipes, hoses, and fittings must have a rating of the maximum pressure of the compressor.*
- *Air hoses should be kept free of grease and oil to reduce the possibility of deterioration.*
- *Hose ends must be secured to prevent whipping if an accidental cut or break occurs.*
- *Never use compressed air to clean dirt and dust from clothing or from a person's skin.*
- *Goggles, face shields or other eye protection must be worn by personnel using compressed air for cleaning equipment.*

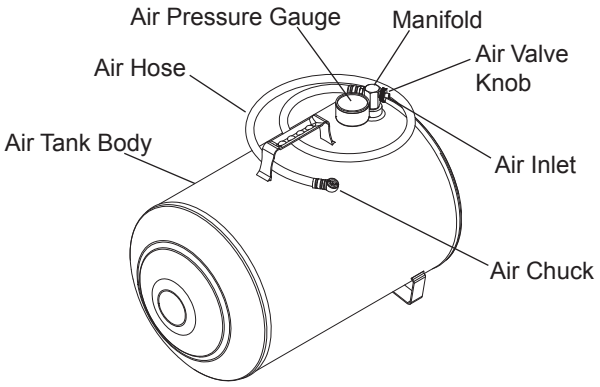


Figure 1 - Typical Air Tank Nomenclature

**WARNING:** *RISK OF BURSTING - Do not exceed rated pressure of 125 psi. Fill only from low pressure compressor systems whose pressure is no greater than 150 psi. Do not adjust or tamper with factory preset pressure relief valve. Do not operate air tank with damaged or missing parts. Do not attempt to weld or repair a damaged tank. Replace tank if it is dented, cracked, rusted or otherwise damaged in any way. Never use past the discard date stamped into the bottom of the tank. Store indoors, do not expose to moisture and or direct sunlight.*

**WARNING:** *RISK OF FIRE OR EXPLOSION - Do not use to store or disperse combustible/flammable liquids, gasses or materials of any kind. Fill only with filtered, preferably dried air.*

**WARNING:** *No alterations shall be made to this device. Only attachments and/or adapters supplied by the manufacturer shall be used.*

## OPERATION

Filling Air Tank: (ref. Fig 1)

1. Fill the air tank by connecting an air source to the air tank manifold. Monitor air pressure gauge movement. Do not exceed rated air pressure of 125 psi.
2. Open the air valve by turning the red knob counter-clockwise pressurizing the air hose. Your air tank is now ready for use.

## MAINTENANCE

Periodically inspect the air tank. Ensure that all parts move freely. Inspect the air hose for cracking and abrasions.

**Cleaning**

Inspect the air tank for signs of rust or corrosion. Clean as needed and wipe with a dry cloth.

**Storage**

When not in use, shut off the air valve by turning the red knob clockwise. Store indoors, do not expose to moisture or heat radiation.

## REPLACEMENT PARTS

Not all components of the air tank are replacement items, but are illustrated as a convenient reference of location. When ordering parts, give model number, part number and description below. Call or write for current pricing: phone (816) 891-6390, fax (816) 891-6599 or contact Customer Support. 10939 N. Pomona Ave., Kansas City, MO 64153.

| Part No. | Description | Qty |
|---|---|---|
| W-4526 | Manifold | 1 |
| W-4527 | Air Hose | 1 |
| W-4528 | Pressure Gauge | 1 |
| - | Labels | 1 |
| - | Owner's Manual | 1 |

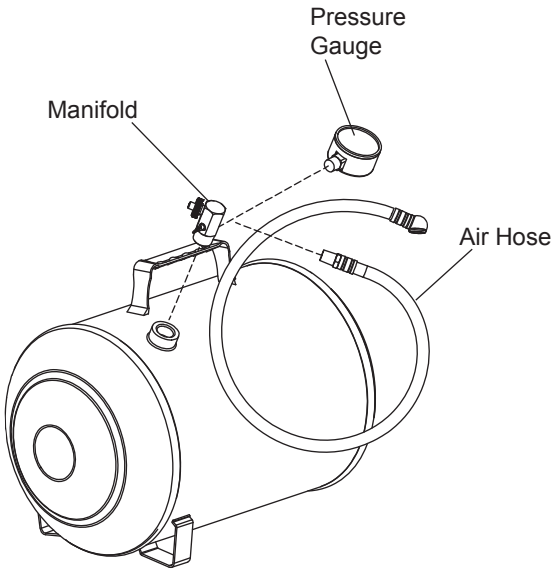


Figure 2 - Air Tank Replacement Parts

## 90 DAY LIMITED WARRANTY

For a period of ninety (90) days from date of purchase, **SFA COMPANIES, INC.** will repair or replace, at its option, without charge, any of its products which fails due to a defect in material or workmanship, or which fails to conform to any implied warranty not excluded hereby.

Performance of any obligation under this warranty may be obtained by returning the warranted product, freight prepaid, to **SFA COMPANIES, INC.** Warranty Service Department, 10939 N. Pomona Ave., Kansas City, MO 64153.

Except where such limitations and exclusions are specifically prohibited by applicable law, 1) THE CONSUMER'S SOLE AND EXCLUSIVE REMEDY SHALL BE THE REPAIR OR REPLACEMENT OF DEFECTIVE PRODUCTS AS DESCRIBED ABOVE, AND 2) **SFA COMPANIES, INC.** SHALL NOT BE LIABLE FOR ANY CONSEQUENTIAL OR INCIDENTAL DAMAGE OR LOSS WHATSOEVER, AND 3) THE DURATION OF ANY AND ALL EXPRESSED AND IMPLIED WARRANTIES, INCLUDING WITHOUT LIMITATION, ANY WARRANTIES OF MERCHANTABILITY AND FITNESS FOR A PARTICULAR PURPOSE, IS LIMITED TO A PERIOD OF NINETY (90) DAYS FROM DATE OF PURCHASE.

Some states do not allow limitations on how long an implied warranty lasts, so the above limitation may not apply to you. Some states do not allow the exclusion or limitation of incidental or consequential damages, so the above limitation or exclusion may not apply to you. This warranty gives you specific legal rights, and you may also have other rights which vary from state to state.



SFA Companies, Inc.
10939 N. Pomona Ave.
Kansas City, MO 64153
Phone (816)891-6390, Fax (816)891-6599

# Réservoir d'air

## Manuel des consignes d'utilisation et des pièces

| Numéro de modèle | Capacité par paire |
|---|---|
| W-1005 | 18,9 l (5 gallons) |
| W-1010A | 37,8 l (10 gallons) |

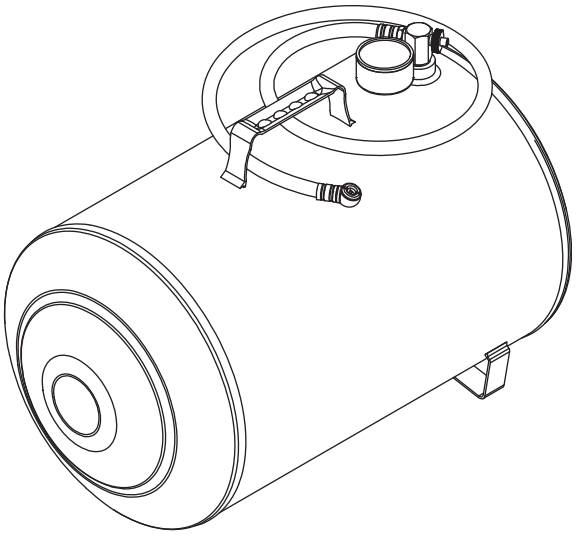

*Voici le symbole signalant un danger pour la sécurité. Il est utilisé pour vous alerter des dangers potentiels de blessures. Respectez tous les messages de sécurité qui suivent ce symbole afin d'éviter les blessures et les dommages matériels.*

SFA Companies, Inc.
10939 N. Pomona Ave.
Kansas City, MO 64153, É.-U.
Téléphone : 1 816 891-6390, Télécopieur : 1 816 891-6599

**Lisez ce manuel et observez toutes les consignes de sécurité et d'utilisation avant d'utiliser ce produit.**

Imprimé en Chine
W-1005-M0_072012

## INFORMATIONS GÉNÉRALES ET INFORMATIONS RELATIVES À LA SÉCURITÉ

**Conservez ces instructions.** Pour votre sécurité, lisez, comprenez et respectez toutes les consignes fournies avec ce réservoir d'air et celles se trouvant sur celui-ci. Le propriétaire, ainsi que l'utilisateur, doit comprendre le fonctionnement de ce produit et les consignes de sécurité associées à son utilisation avant de s'en servir. Ces personnes doivent aussi savoir que, pour utiliser ce produit, il peut être nécessaire d'avoir des connaissances ou des habiletés spéciales. Avant que l'utilisation de ce réservoir d'air ne soit autorisée, il faut faire connaître à l'opérateur, dans sa langue maternelle, les instructions et les informations relatives à la sécurité. S'il y a des doutes quant à la façon adéquate et sécuritaire de se servir de ce produit, il faut en cesser l'utilisation immédiatement.

**Inspectez avant chaque utilisation.** N'utilisez pas le réservoir s'il y a des pièces brisées, déformées, fissurées ou endommagées (ce qui inclut les étiquettes). Il faut immédiatement cesser l'utilisation de tout réservoir d'air qui est endommagé, fonctionne de manière anormale ou s'il y a des pièces qui manquent. Il est recommandé qu'un personnel qualifié inspecte le réservoir annuellement. Il est possible de se procurer d'autres étiquettes et manuels auprès du fabricant (consultez la section des pièces de rechange).

## DESCRIPTION DU PRODUIT

Les réservoirs d'air Pro-Lift sont conçus pour contenir de l'air d'une pression maximale de 862 kPa (125 psi). Référez-vous toujours à l'étiquette du produit et au manuel d'utilisation pour établir la capacité nominale. **Utilisation prévue :** Ce réservoir doit seulement être utilisé en tant que contenant portatif d'air comprimé pour gonfler des pneus, des ballons de sport et d'autres produits gonflables. Vérifiez les pressions adéquates de gonflage dans les manuels des produits gonflables.

## AVANT L'UTILISATION

1. Avant d'utiliser ce produit, lisez le manuel d'utilisation au complet et familiarisez-vous parfaitement avec le produit et ses composants, et identifiez les dangers associés à son utilisation.
2. Vérifiez que le produit et son utilisation sont compatibles. Si vous avez des doutes, appelez le soutien à la clientèle au 1 888 332-6419.
3. Remplacez les pièces et les assemblages usés ou endommagés seulement par des pièces de rechange autorisées par le fabricant. (Consultez la section **Pièces de rechange**.)

### ⚠ AVERTISSEMENT

- *Lisez, comprenez et suivez toutes les consignes du fabricant se trouvant sur le réservoir ou dans les documents fournis avec celui-ci. Le non-respect des consignes peut entraîner des blessures et des dommages matériels.*
- *Tous les tuyaux, les boyaux et les raccords doivent avoir une pression nominale égale à la pression maximale du compresseur.*
- *Pour réduire les risques de détérioration, aucune graisse ni huile ne devraient entrer dans les tuyaux d'air.*
- *Les extrémités des tuyaux doivent être bien fixées pour empêcher les coups violents si une coupure ou une rupture accidentelle se produit.*
- *N'utilisez jamais d'air comprimé pour enlever de la poussière et de la saleté sur du linge ou la peau d'une personne.*
- *Les personnes utilisant de l'air comprimé pour nettoyer de l'équipement doivent porter des lunettes de sécurité, un écran facial ou une autre protection des yeux.*

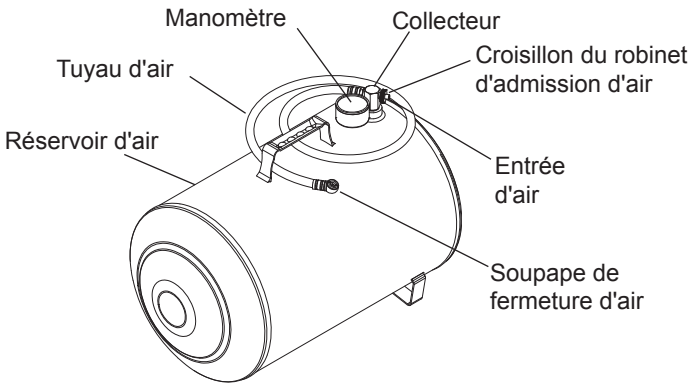


Figure 1 : Pièces d'un réservoir d'air typique

**AVERTISSEMENT :** *RISQUE D'ÉCLATEMENT – Ne dépassez pas la pression nominale de 862 kPa (125 psi). Remplissez le réservoir seulement à partir de compresseurs dont la pression maximale est de 1 034 kPa (150 psi). N'ajustez pas et ne modifiez pas la soupape de surpression préréglée en usine. Ne faites pas fonctionner le réservoir d'air si des pièces sont endommagées ou manquantes. N'essayez pas de souder ou de réparer un réservoir endommagé. Remplacez le réservoir s'il est bosselé, fissuré, rouillé ou endommagé d'une autre façon. N'utilisez jamais un réservoir dont la date d'expiration, poinçonnée sur le fond de celui-ci, est dépassée. Rangez le réservoir à l'intérieur et ne l'exposez pas à l'humidité ou aux rayons du soleil.*

**AVERTISSEMENT :** *RISQUE D'INCENDIE OU D'EXPLOSION – N'utilisez pas le réservoir pour conserver ou disperser un liquide, un gaz ou un matériau inflammable ou combustible. Remplissez-le seulement d'air filtré, sec de préférence.*

**AVERTISSEMENT :** *Ne faites aucune modification sur ce produit. Utilisez seulement les accessoires et les adaptateurs fournis par le fabricant.*

## FONCTIONNEMENT

Remplissage du réservoir d'air : (figure 1)

1. Remplissez le réservoir en reliant une source d'air au collecteur du réservoir d'air. Surveillez l'aiguille du manomètre. Ne dépassez pas la pression nominale de 862 kPa (125 psi).
2. Ouvrez le robinet d'admission d'air en tournant le croisillon rouge dans le sens antihoraire, ce qui met le tuyau d'air sous pression. Le réservoir d'air peut maintenant être utilisé.

## ENTRETIEN

Inspectez périodiquement le réservoir d'air. Assurez-vous que toutes les pièces bougent librement. Inspectez le tuyau d'air pour voir s'il y a des fissures ou des parties abrasées.

**Nettoyage**

Inspectez le réservoir d'air pour voir s'il y a de la rouille ou de la corrosion. Nettoyez selon les besoins et essuyez avec un linge sec.

**Rangement**

Lorsqu'il n'est pas utilisé, fermez le robinet d'admission d'air en tournant le croisillon rouge dans le sens horaire. Rangez le réservoir à l'intérieur et ne l'exposez pas à l'humidité ou au rayonnement thermique.

## PIÈCES DE RECHANGE

Ce ne sont pas toutes les pièces du réservoir d'air qui peuvent être remplacées, mais elles sont illustrées pour montrer leur emplacement. Lorsque vous commandez des pièces, fournissez le numéro du modèle du réservoir, le numéro de la pièce et la description de cette dernière ci-dessous. Pour connaître les prix actuels, appelez-nous ou écrivez-nous : au 1 816 891-6390 par téléphone, au 1 816 891-6599 par télécopieur ou au service à la clientèle à l'adresse 10939 N. Pomona Ave., Kansas City, MO 64153, É.-U.

| N° de pièce | Description | Qté |
|---|---|---|
| W-4526 | Collecteur | 1 |
| W-4527 | Tuyau d'air | 1 |
| W-4528 | Manomètre | 1 |
| - | Étiquettes | 1 |
| - | Manuel d'utilisation | 1 |

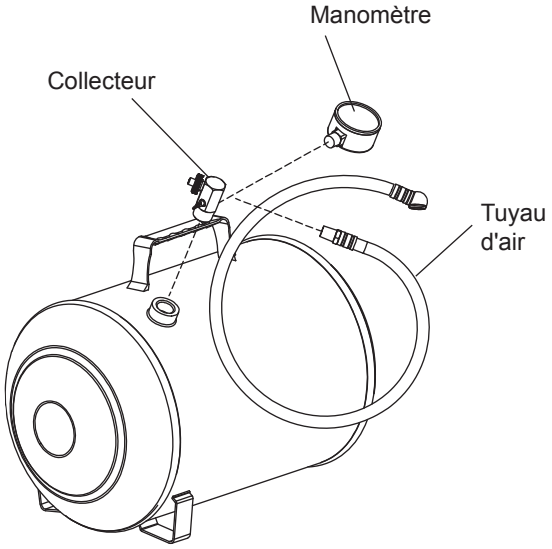


Figure 2 : Pièces de rechange d'un réservoir d'air

## GARANTIE LIMITÉE DE 90 JOURS

Pendant une période de quatre-vingt-dix (90) jours, à partir de la date d'achat, **SFA COMPANIES, INC.** réparera ou remplacera, à sa discrétion, sans frais, tous ses produits qui, utilisés dans des conditions normales, sont défectueux à cause d'un défaut de matériau ou de fabrication ou ne respectent pas les conditions de toute garantie implicite qui n'est pas exclue par la présente garantie.

Pour bénéficier du service offert par la garantie, il faut retourner le produit couvert par celle-ci, port payé, à **SFA COMPANIES, INC.,** Warranty Service Department, 10939 N. Pomona Ave., Kansas City, MO 64153, États-Unis.

Sauf dans les cas où les limitations et les exclusions décrites dans ce paragraphe sont spécifiquement interdites par la loi : (1) LE SEUL RECOURS DU CONSOMMATEUR EST DE FAIRE RÉPARER OU REMPLACER LES PRODUITS DÉFECTUEUX COMME DÉCRIT CI-DESSUS; 2) **SFA COMPANIES, INC.** NE SERA PAS TENUE RESPONSABLE DES DOMMAGES CONSÉCUTIFS OU INDIRECTS OU DE PERTES QUELCONQUES; 3) LA DURÉE DE TOUTE GARANTIE IMPLICITE OU EXPRESSE, CE QUI INCLUT SANS LIMITATION LES GARANTIES IMPLICITES DE COMMERCIALITÉ ET D'ADAPTATION À UN USAGE PARTICULIER, SERA LIMITÉE À QUATRE-VINGT-DIX (90) JOURS À PARTIR DE LA DATE D'ACHAT.

Certaines provinces et certains États ne permettent pas de limiter la durée d'une garantie implicite et il est donc possible que la limitation décrite ci-dessus ne s'applique pas. Certaines provinces et certains États ne permettent pas d'exclure ou de limiter les dommages consécutifs ou indirects et il est donc possible que la limitation ou l'exclusion mentionnée ci-dessus ne s'applique pas. Cette garantie vous confère des droits particuliers et il est aussi possible que vous puissiez jouir d'autres droits qui varient d'une province à l'autre et d'un État à l'autre.



SFA Companies, Inc.
10939 N. Pomona Ave.
Kansas City, MO 64153, É.-U.
Téléphone : 1 816 891-6390, Télécopieur : 1 816 891-6599

# Tanque de aire

## Manual de piezas e instrucciones de funcionamiento

| Número de modelo | Capacidad por par |
|---|---|
| W-1005 | 18,9 litros (5 galones) |
| W-1010A | 37,8 litros (10 galones) |

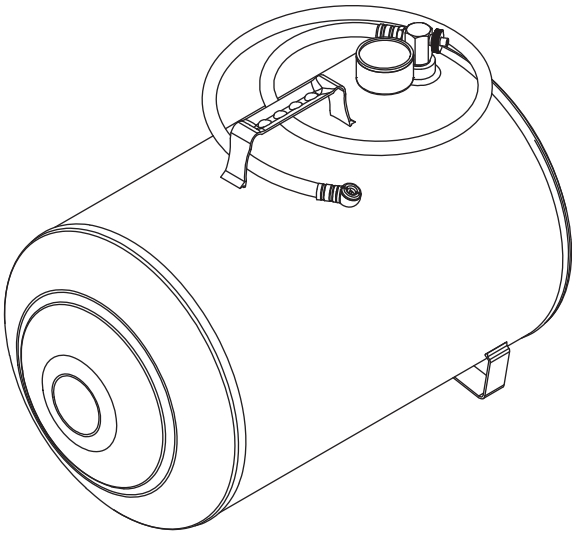

*Este es el símbolo de alerta de seguridad. Se usa para alertar sobre peligros potenciales de lesiones personales. Obedezca todos los mensajes de seguridad que tengan este símbolo para evitar posibles lesiones personales o daños a la propiedad.*

SFA Companies, Inc.
10939 N. Pomona Ave.
Kansas City, MO 64153
Teléfono (816)891-6390, Fax (816)891-6599

**Lea este manual y respete todas las reglas de seguridad y las instrucciones de funcionamiento antes de usar este producto.**

Impreso en China
W-1005-M0_072012

## INFORMACIÓN GENERAL Y DE SEGURIDAD

**Conserve estas instrucciones.** Para su seguridad, lea, comprenda y siga la información que viene con este tanque de aire antes de su uso. El propietario u operador de este equipo debe tener conocimientos sobre este tanque de aire y los procedimientos de funcionamiento seguro antes de intentar utilizarlo. El propietario u operador debe tener presente que el uso de este producto podría requerir habilidades y conocimientos especiales. Las instrucciones y la información de seguridad deben expresarse en la lengua materna del operador antes de recibir autorización para el uso de este tanque de aire. Si tiene dudas sobre el uso seguro y adecuado de este dispositivo, proceda a sacarlo de servicio de inmediato.

**Inspeccione el dispositivo antes de cada uso.** No lo utilice si detecta que está roto, doblado, agrietado o tiene piezas dañadas (incluidas las etiquetas). Debe sacar de servicio en forma inmediata todo tanque de aire que presente daños, de la naturaleza que fueren, funcione mal o tenga piezas faltantes. Se recomienda realizar una inspección anual a cargo de personal calificado. El fabricante podrá proporcionarle las etiquetas y los manuales del propietario (consulte la sección Piezas de repuesto).

## DESCRIPCIÓN DEL PRODUCTO

Los tanques de aire de Pro-Lift están diseñados para soportar presiones de aire de hasta 8,6 barios (125 psi). Consulte siempre la etiqueta del producto y el manual del propietario para establecer la capacidad nominal. **Uso específico:** el tanque de aire Pro-Lift está pensado solo para usarse como un suministro portátil de aire comprimido para inflar neumáticos, pelotas deportivas u otros elementos inflables. Verifique el manual del propietario del producto que desea inflar para ver las presiones adecuadas.

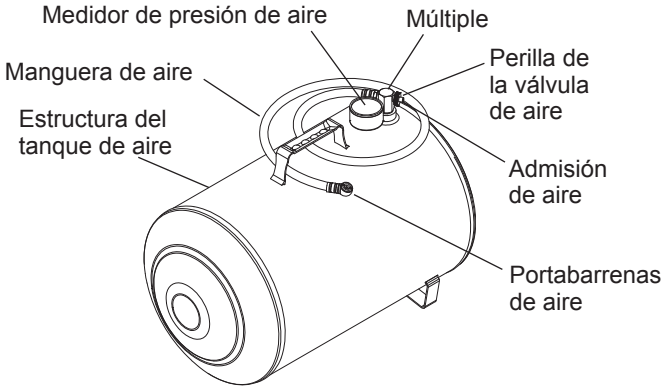


Figura 1: Nomenclatura habitual de un tanque de aire

## ANTES DEL USO

1. Antes de usar este producto, lea todo el manual del propietario; procure familiarizarse en forma completa con el producto y sus componentes, y reconocer los peligros asociados a su uso.
2. Verifique que el producto y la aplicación sean compatibles; si tiene dudas, llame al Centro de soporte al cliente al (888) 332-6419.
3. Reemplace las piezas y los conjuntos desgastados o dañados solo con piezas de repuesto autorizadas. (Consulte la sección **Piezas de repuesto**).

### ⚠ ADVERTENCIA

- *Lea, comprenda y siga todos los materiales impresos que vienen con este dispositivo. Si no se respetan estas indicaciones, podrían producirse lesiones personales o daños a la propiedad.*
- *Todas las tuberías, las mangueras y los accesorios deben tener un régimen nominal de presión máxima del compresor.*
- *Las mangueras de aire no deben tener grasa ni aceite para reducir la posibilidad de deterioro.*
- *Los extremos de la manguera deben estar ajustados para evitar latigazos, en caso de cortes o roturas accidentales.*
- *Nunca use aire comprimido para quitar la suciedad o el polvillo de la ropa o la piel de una persona.*
- *El personal que use aire comprimido para la limpieza de equipos debe utilizar gafas, máscaras faciales u otro tipo de protección para los ojos.*

**ADVERTENCIA:** *RIESGO DE EXPLOSIÓN. No exceda la presión nominal de 8,6 barios (125 psi). Para el llenado, use solamente sistemas de compresores de baja presión cuya presión no supere los 10,3 barios (150 psi). No adapte ni altere los valores establecidos de fábrica para la válvula de liberación de presión. No utilice el tanque de aire si hay piezas dañadas o faltantes. En caso de que el tanque esté dañado, no intente soldarlo ni repararlo. Si estuviera abollado, agrietado, oxidado o dañado de alguna manera, reemplácelo por otro tanque. No debe usarse nunca después de la fecha de vencimiento impresa en la parte inferior del tanque. Debe conservarse en ambientes cerrados, sin exposición a la humedad ni a la luz directa del sol.*

**ADVERTENCIA:** *RIESGO DE INCENDIO O EXPLOSIÓN. No debe usarse para almacenar ni dosificar líquidos combustibles o inflamables, gases o materiales de ningún tipo. Llénelo solamente con aire filtrado y preferentemente seco.*

**ADVERTENCIA:** *No deben hacerse modificaciones a este dispositivo. Solo deben utilizarse accesorios y/o adaptadores suministrados por el fabricante.*

## FUNCIONAMIENTO

Llenado del tanque de aire: (ref. fig. 1)

1. Para llenar el tanque, conecte una fuente de aire al múltiple del tanque de aire. Controle el movimiento del medidor de presión de aire. No exceda la presión nominal de 8,6 barios (125 psi).
2. Abra la válvula de aire; para ello, gire la perilla roja hacia la izquierda para presurizar la manguera de aire. El tanque de aire ahora está listo para su uso.

## MANTENIMIENTO

Inspeccione el tanque de aire en forma periódica. Asegúrese de que todas las piezas se muevan libremente. Controle que la manguera de aire no tenga grietas ni abrasiones.

**Limpieza**

Inspeccione el tanque de aire para detectar la presencia de signos de oxidación o corrosión. Límpielo con un paño seco, según sea necesario.

**Almacenamiento**

Cuando no esté en uso, gire la perilla roja hacia la derecha para apagar la válvula de aire. Guarde el tanque en ambientes cerrados, sin exposición a la humedad ni al calor.

## PIEZAS DE REPUESTO

No todos los componentes del tanque de aire son elementos de reemplazo, pero se ilustran a modo de referencia práctica de ubicación. Cuando realice el pedido de piezas, indique el número de modelo, el número de pieza y la siguiente descripción. Para obtener el precio vigente, llame al: teléfono (816) 891-6390, fax (816) 891-6599, o escriba al Centro de soporte al cliente: 10939 N. Pomona Ave., Kansas City, MO 64153.

| N.º de pieza | Descripción | Cant. |
|---|---|---|
| W-4526 | Múltiple | 1 |
| W-4527 | Manguera de aire | 1 |
| W-4528 | Medidor de presión | 1 |
| - | Etiquetas | 1 |
| - | Manual del propietario | 1 |

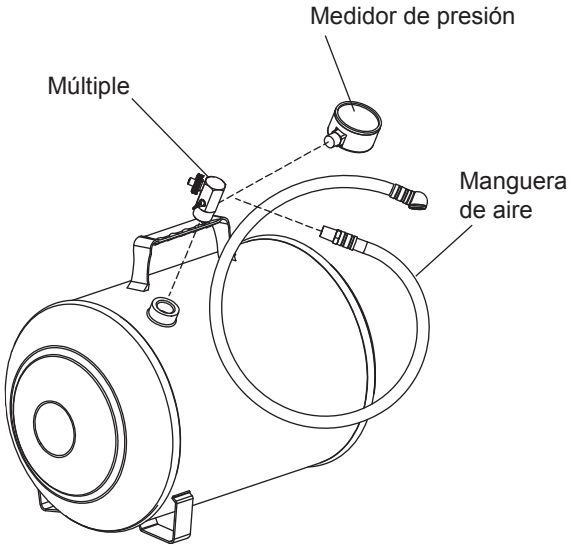


Figura 2: Piezas de repuesto de un tanque de aire

## GARANTÍA LIMITADA DE 90 DÍAS

Por el período de noventa (90) días desde la fecha de compra, **SFA COMPANIES, INC.** reparará o reemplazará, a su discreción, sin costo alguno, cualquier producto que presente fallas debido a defectos de materiales o mano de obra, o que no cumpla con la garantía implícita no excluida en el presente documento.

El cumplimiento de toda obligación en virtud de esta garantía puede obtenerse con el envío del producto en garantía, con flete abonado en origen, a **SFA COMPANIES, INC.** Warranty Service Department, 10939 N. Pomona Ave., Kansas City, MO 64153.

Salvo que tales limitaciones y exclusiones estén específicamente prohibidas por las leyes vigentes, (1) EL ÚNICO Y EXCLUSIVO RECURSO DEL CONSUMIDOR SERÁ LA REPARACIÓN O EL REEMPLAZO DE LOS PRODUCTOS DEFECTUOSOS, COMO SE DETALLA ARRIBA; (2) **SFA COMPANIES, INC.** NO SERÁ RESPONSABLE, EN NINGÚN CASO, POR DAÑOS O PÉRDIDAS EMERGENTES O INCIDENTALES; Y (3) LA DURACIÓN DE TODA GARANTÍA IMPLÍCITA Y EXPLÍCITA, LO QUE INCLUYE, ENTRE OTRAS, LAS GARANTÍAS DE COMERCIALIZACIÓN Y APTITUD PARA FINES ESPECÍFICOS, ESTARÁ LIMITADA A UN PERÍODO DE NOVENTA (90) DÍAS DESDE LA FECHA DE COMPRA.

Algunos estados no permiten la limitación de la duración de las garantías implícitas, por lo que las limitaciones anteriores pueden no aplicarse en su caso. Algunos estados no permiten excluir o limitar los daños emergentes o incidentales, por lo tanto esta limitación o exclusión puede no ser aplicable en su caso. Esta garantía le otorga derechos legales específicos. Usted puede tener además otros derechos que varían de un estado a otro.